Betriebsanleitung

V55O-AS-S

Akku-Schneidwerkzeug



Holger Clasen
GmbH & Co. KG
Alsterdorfer Straße 228
22297 Hamburg,
Germany
Tel. +49 40 511 28-0
info@holger-clasen.de
holger-clasen.de

Serien-Nr.

Original-
Betriebsanleitung

72102500

Inhaltsverzeichnis

1 Grundlegende Hinweise 3

2 Grundlegende Sicherheitshinweise 6

3 Produktbeschreibung 9

4 Technische Daten 13

5 Inbetriebnahme 14

6 Betrieb 16

7 Fehlerbeseitigung 20

8 Wartung und Service 21

9 Entsorgung 22

10 Konformitätserklärung 24

Vielen Dank, dass Sie uns mit dem Kauf dieses Werkzeuges Ihr Vertrauen geschenkt haben.

1 Grundlegende Hinweise

Hiermit bestätigen wir, dass das Werkzeug in Zusammenhang mit dieser Betriebsanleitung die grundlegenden Sicherheits- und Gesundheitsanforderungen der EG-Maschinenrichtlinie 2006/42/EG, der EMV-Richtlinie 2014/30/EU und RoHS-Richtlinie 2011/65/EU erfüllt.

Bewahren Sie die Betriebsanleitung an einem für alle Benutzer des Werkzeugs bekannten und leicht zugänglichen Ort sorgfältig auf. Lesen Sie die Anleitung aufmerksam durch, bevor das Werkzeug eingesetzt, instandgehalten, repariert oder verschrottet wird. Stellen Sie sicher, dass die Anweisungen der Betriebsanleitung und die darin enthaltenen Symbole, ggf. auch auf Werkzeugen angebrachten Symbole, einwandfrei verstanden werden.

Unfälle lassen sich vermeiden, wenn die grundlegenden Sicherheitshinweise der EG-Maschinenrichtlinie 2006/42/EG sowie die Vorschriften für handgehaltene Werkzeuge eingehalten werden. Halten Sie in jedem Fall die im eigenen Land geltenden Unfallverhütungsvorschriften genau ein.

Vorhandene Aufschriften und Aufkleber am Werkzeug dürfen nicht entfernt werden; dies gilt insbesondere für gesetzlich vorgeschriebene Hinweise. Stellen Sie bei Erhalt sicher, dass die Verpackung unbeschädigt ist und das Werkzeug keine Transportschäden aufweist. Verständigen Sie im Schadensfall das Technik Service Center, Telefon +49 40 511 28-299. Bewahren Sie die Verpackung auf.

Verwendete Symbole:


WARNUNG!


Warnung vor Handverletzungen


Lesen Sie die Bedienungsanleitung


Tragen Sie eine Schutzbrille


Tragen Sie Sicherheitsschuhe


Tragen Sie Arbeitskleidung


Nicht im Hausmüll entsorgen

Garantie

2 Jahre Garantie bei bestimmungsgemäßem Gebrauch unter Einhaltung des einjährigen Wartungsintervalls (spätestens nach 10.000 Zyklen), die das Technik Service Center der Holger Clasen GmbH & Co. KG durchführt. Wir halten uns jederzeit das Recht vor, das Produkt nachzuarbeiten.

Gewährleistung

Die Gewährleistung beträgt bei sachgemäßer Bedienung und unter Einhaltung der vorgeschriebenen Serviceintervalle 24 Monate ab Lieferdatum, sofern keine gesetzlichen Bestimmungen davon abweichende Gewährleistungen fordern.

Gewährleistungsausschluss

Das Produkt ist für die in dieser Dokumentation beschriebene bestimmungsgemäße Verwendung konzipiert und bei Einhaltung der technischen Spezifikationen sowie der vorgeschriebenen Wartungs-

und Instandhaltungsmaßnahmen NICHT für einen Dauerbetrieb ausgelegt. Für einen sicheren Betrieb sind alle Sicherheits-, Betriebs- und Wartungshinweise sowie die geltenden gesetzlichen Bestimmungen zu beachten.

Eine abweichende Nutzung, Überbeanspruchung, unsachgemäße Handhabung, unterlassene Wartung oder nicht freigegebene Veränderungen können im gesetzlich zulässigen Umfang zum Ausschluss von Haftungs- und Gewährleistungsansprüchen führen.

Das Produkt unterliegt einem natürlichen Verschleiß. Verschleißteile sind daher von Gewährleistung und Garantie ausgeschlossen, sofern kein nachweisbarer Material- oder Herstellungsfehler vorliegt.

Label



Baujahr (Jahr / Monat) und Serien-Nr. in Akku-Aufnahme (QR-Code):

BYYMM0000

2 Grundlegende Sicherheitshinweise

⚠ WARNUNG

Gefahr durch Überhitzung, Bruch oder Stromschlag des Akkus

Das Werkzeug, der Akku und das Ladegerät sind aufeinander abgestimmte Komponenten.

- ▶ Dieses Werkzeug darf nur mit einem passenden Akku betrieben werden.
- ▶ Laden Sie den Akku mit dem dazu passenden Ladegerät.
- ▶ Verwenden Sie nur Original-Akku und Ladegerät.

Laden Sie den Akku vorschriftsmäßig.

- ▶ Schließen Sie das Ladegerät an eine Stromquelle mit passenden Leistungsangaben.
- ▶ Verwenden Sie keinen Gleichstrom oder motorbetriebenen Generator.
- ▶ Ziehen Sie den Netzstecker nach erfolgter Aufladung.
- ▶ Verwenden Sie das Ladegerät nicht im Regen.

Achten Sie auf die Temperatur des Akkus, des Ladegeräts und der Umgebung.

- ▶ Laden Sie den Akku **nicht** bei Temperaturen unter 0° oder über +40° C auf.

Achten Sie während des Ladevorgangs auf ausreichende Belüftung des Akkus.

- ▶ Decken Sie Akku und Ladegerät während des Ladevorgangs nicht ab.

Schließen Sie die Kontaktflächen des Akkus nicht kurz.

Eine Nichtbeachtung kann zum Platzen des Akkus und dem Austreten gefährlicher Materialien führen.

- ▶ Sichern Sie die Kontaktflächen des Akkus mit der dafür vorgesehenen Abdeckung.
- ▶ Lagern Sie den Akku nicht ohne Abdeckung zusammen mit Metallteilen wie Nägeln, Schrauben usw.

Legen Sie den Akku nicht ins Feuer.

Eine Nichtbeachtung kann zum Platzen des Akkus und dem Austreten gefährlicher Materialien führen.

Hydraulikflüssigkeit unter Druck
Entweichende, unter Druck stehende Hydraulikflüssigkeit kann zu schweren Verletzungen oder zum Tode führen.
▶ Suchen Sie bei Verletzungen unverzüglich einen Arzt auf.

Gefahr durch Stromschlag
Das Werkzeug ist nicht gegen einen Kontakt mit Strom isoliert.
▶ Arbeiten Sie niemals an Seilen / Kabeln, die unter Spannung stehen!
▶ Wenn Sie das Gerät an oder in der Nähe von stromführenden Leitungen verwenden, tragen Sie eine geeignete persönliche Schutzausrüstung.
▶ Berühren Sie den Netzstecker oder den Akku nicht mit nassen Händen.

Offen liegender Arbeitsbereich
Gefahr durch Verletzungen der Hand.
▶ Niemals in das laufende Werkzeug fassen.

Beeinflussung durch elektromagnetische Wellen
Die Funktionsfähigkeit von Herzschrittmachern kann durch ausgesendete elektromagnetische Wellen beeinflusst werden.
▶ Halten Sie das Werkzeug mindestens 15 cm oder mehr von dem Herzschrittmacher entfernt.

Verletzungsgefahr der Hand
Verhindern Sie ein unbeabsichtigtes Anlaufen des Werkzeugs.
▶ Fahren Sie den Kolben nach Gebrauch oder vor dem Wechsel von Teilen stets in Ausgangsposition und entfernen Sie den Akku.
▶ Halten Sie beim Transport des Werkzeugs die Finger vom Auslöser entfernt.
▶ Sichern Sie den Auslöser.

Gefahr durch Einatmen von Stäuben
Je nach Einsatzort können bei der Bearbeitung gesundheitsgefährdende Stäube entstehen.
▶ Tragen Sie bei staubigem Betrieb eine Schutzmaske.

Gefahr von Augenverletzungen
Material kann herumfliegen.
▶ Tragen Sie eine Schutzbrille. Eine normale Brille schützt nicht ausreichend.

Gefahr von Personen im Umfeld durch Bruch
Im Betrieb kann es bei Überlastung/Materialermüdung zu Schäden am Kopf kommen. Herumfliegende Teile können zu Verletzungen führen.

▶ Richten Sie den Kopf des Werkzeugs während des Betriebs nicht auf Personen in Ihrem Umfeld.

Eine Nichtbeachtung der folgenden Hinweise kann zu Sachschäden oder Unfällen führen:

Verwenden Sie das Gerät im Rahmen seiner bestimmungsgemäßen Verwendung.
Überlasten Sie das Werkzeug nicht. Eine Überlastung kann zum Blockieren, zu starker Hitzeentwicklung und Entzündung führen.

Halten Sie Griffe und Kontaktflächen trocken, sauber und ölfrei. Rutschige Oberflächen vermindern die Werkzeugkontrolle und können in unerwarteten Situationen zu Unfällen führen.

Unterlassen Sie jede sicherheitsbedenkliche Arbeitsweise.
Setzen Sie Anbau- und Zubehörteile nur für die dafür vorgesehenen Arbeiten ein.
Nehmen Sie keinerlei Änderungen am Werkzeug vor.

Achten Sie auf eine ermüdungsfreie Arbeitsposition.
Bleiben Sie aufmerksam, wenn Sie mit hoher Konzentration arbeiten.
Betreiben Sie das Werkzeug nicht unter Alkoholeinfluss.
Bedienen Sie das Werkzeug nicht, wenn Sie in schlechter körperlicher Verfassung sind.
Fassen Sie das Netzteil oder die Batterie nicht mit nassen Händen an.

3 Produktbeschreibung

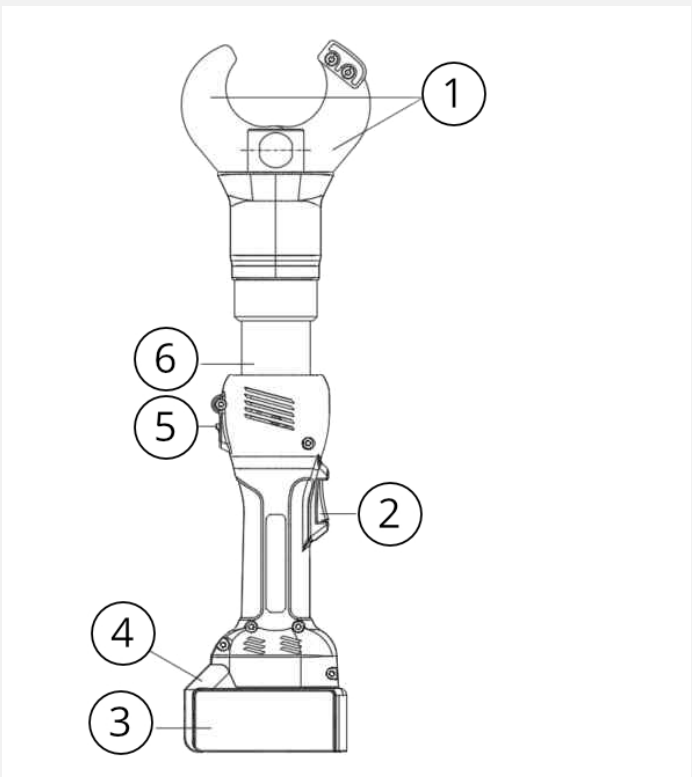

A1

A1: Beschreibung

1 Schneidmesser
2 Vorlaufschalter
3 Akku (nicht enthalten)
4 Entriegelung Akku
5 Rückholhebel
6 Zylinder, Kopf 360° drehbar

Akku und Ladegerät sind nicht im Lieferumfang enthalten

3.1 Bestimmungsgemäße Verwendung

Dieses Akku-hydraulische Schneidwerkzeug ist bestimmungsgemäß zum Schneiden von Energiekabeln (Klasse 1, 2, 5) und Erdkabeln gemäß den technischen Daten geeignet.

Bei abweichenden Anwendungen halten Sie bitte Rücksprache mit Holger Clasen GmbH & Co. KG. Das Werkzeug ist für den Anschluss an einen 18 V Lithium-Ionen Makita Akku konzipiert. Wir empfehlen 5 Ah Akkukapazität.

Das Werkzeug ist nach dem Stand der Technik und den anerkannten sicherheitstechnischen Regeln gebaut. Dennoch können bei seiner Verwendung Gefahren für Leib und Leben des Benutzers oder Dritter bzw. Schäden am Werkzeug und anderen Sachwerten entstehen. Alle darüberhinausgehenden oder anderen Anwendungen gelten als nicht bestimmungsgemäßer Gebrauch. Für Schäden aus einem nicht bestimmungsgemäßen Gebrauch haftet Holger Clasen GmbH & Co. KG nicht. Das Risiko trägt allein der Betreiber.

3.2 Vorhersehbare Fehlanwendung

Dieses Werkzeug ist nicht geeignet für das Schneiden von Al/St-Kabel, hochfestem oder gehärtetem Stahl sowie bleiarmiertem / stahlarmiertem Kabel; dies führt zur Beschädigung und ggf. zum Bruch des Messers.

3.3 Qualifikation

Das Werkzeug darf nur von qualifiziertem Fachpersonal benutzt werden. Es muss sich mit den vorgegebenen Sicherheitshinweisen und der Betriebsanleitung vertraut gemacht haben.

3.4 Personenschutz



Gefahr durch herumfliegende Späne.
Tragen Sie eine Schutzbrille.
Eine normale Brille schützt nicht ausreichend und ersetzt keine Schutzbrille!



Gefahr durch Einziehen von Kleidung und Haaren.
Tragen Sie geeignete Arbeitskleidung.
Lose oder weite Kleidung erhöht die Gefahr durch Erfassen oder Aufwickeln an beweglichen Teilen.
- Tragen Sie enganliegende Arbeitskleidung.
- Tragen Sie langes Haar nicht offen. Tragen Sie es gut verdeckt.
- Tragen Sie keine Ringe, Ketten und anderen Schmuck.



Gefahr durch Quetschen/Rutschen.
Tragen Sie feste Schuhe oder Arbeitsschutzschuhe.
Achten Sie auf ausreichende Standsicherheit.

3.5 Der Arbeitsplatz

Setzen Sie das Werkzeug nicht in Umgebungen ein, in denen Brand- oder Explosionsgefahr besteht. Halten Sie Ihren Arbeitsplatz sauber. Achten Sie auf eine ausreichende Beleuchtung am Arbeitsplatz. Halten Sie Kinder und unbefugte Personen von Ihrem Arbeitsumfeld fern. Stellen Sie vor Einschalten des Werkzeugs sicher, dass niemand durch das anlaufende Werkzeug gefährdet wird.

Schützen Sie das Werkzeug vor Feuchtigkeit, Wasser, extremer Hitze / Kälte, chemischen Lösungen und Gasen. Verwenden Sie das Werkzeug, den Akku und das Ladegerät nicht im Regen oder einer nassen Umgebung. Laden Sie dort auch nicht den Akku.
Schützen Sie das Akku-Werkzeug vor Stürzen oder Stößen.

3.6 Temperaturbereich

Ist das Werkzeug kälter als -5°C, lagern Sie es mindestens eine Stunde in einem Raum mit einer Temperatur von +10 bis +25°C, um das Werkzeug wieder auf Raumtemperatur zu erwärmen. Lassen Sie das Werkzeug 5-10x, bei niedrigen Temperaturen ggf. noch häufiger, anlaufen, bis es betriebsbereit ist.

3.7 Transport und Lagerung

Achten Sie auf eine trockene Lagerung zum Schutz des Werkzeugs vor Rost. Reinigen Sie vor/nach der Benutzung und vor einer Lagerung das Werkzeug. Tragen Sie bei längerer Lagerung Rostschutzöl auf die beweglichen Teile auf.

Entnehmen Sie den Akku vor einem Transport oder der Lagerung aus dem Werkzeug. Sichern Sie die Akku-Kontakte und den Akkuschacht mit den Schutzkappen.

Wird das Werkzeug in eine andere Werksabteilung bzw. an einen anderen Standort transportiert, achten Sie darauf, dass das Werkzeug und/oder die Zubehörteile keinen Schaden nehmen. Verpacken Sie das Werkzeug entsprechend. Lagern Sie das Werkzeug bei

Nichtgebrauch ordnungsgemäß. Lagern Sie das Werkzeug an einem für unbefugte Personen unzugänglichen Ort.

Bewahren Sie das Werkzeug und den Akku nicht an einem Ort auf, an dem die Temperatur auf +40°C oder mehr ansteigen kann (in einer Metallbox, in einem Auto im Sommer, usw.). Eine Überhitzung kann zu Schäden, Rauchentwicklung oder einer Entzündung führen.

⚠ **Durch die hohe Energiedichte der Akkus besteht ein höheres Gefährdungspotenzial, insbesondere bei dem Versand gebrauchter Akkus.**

Einer der größten Risikofaktoren beim Transport von Akkus oder akkubetriebenen Geräten ist die Kurzschlussgefahr bei Kontakt der Akkupole bzw. -klemmen mit anderen Akkus, Metallgegenständen oder sonstigem leitfähigen Material.
Ist der Akku im Werkzeug eingeführt sind die Akkupole gesichert. Liegen sie separat oder werden sie einzeln versendet, ist eine gesicherte Lagerung zu gewährleisten. Ein möglicher Kurzschluss und die Beschädigung der Anschlusspole müssen verhindert werden. Dazu müssen die Akkupole mit einem nicht leitfähigen Material (z.B. Klebeband) oder der Kontaktschutzkappe gesichert werden. Akkus müssen ausreichend gegen Bewegung geschützt sein.

Auf der Makita-Website finden Sie Empfehlungen für die Einsendung von Lithium-Ionen-Akkus:

https://www.makita.de/data/pam/public/03_landingpages/ebis_sicherheitshinweise_formular.pdf

Bei dem Versand im Flugzeug oder Akkus über 100 Wh sind besondere Schutzmaßnahmen zu treffen.

Beachten Sie die IATA-Verpackungsvorschrift 965 Teil 2 für Lithium-Ionen-Akkus. Bei Beschädigung der Verpackung bzw. des Akkus müssen die Akkus ausgesondert, überprüft und neu verpackt werden.

ACHTUNG: Den Transportvorschriften der IATA folgend, liefern wir unsere Akkus in einem Ladezustand von max. 30 % aus. Bitte laden Sie den Akku vor Inbetriebnahme mit dem zugehörigen Ladegerät vollständig auf.

Beachten Sie die Betriebsanleitung des Makita-Ladegeräts (DC18RC):

https://www.makita.de/bedienungsanleitungen

4 Technische Daten

Artikel	V55O-AS-S
Schneidkraft	60 kN (6 tons)
Öffnungsweite	55 mm
Akku-Spannung	DC 18 V Li-Ion Makita-kompatibel 5,0 Ah Akkukapazität empfohlen
Leistung (5,0 Ah Akku)	ca. 100 Zyklen
Gewicht*	3,9 kg
Abmessungen* L x B x H	560 x 80 x 116 mm
Kopf	Offen, 360° drehbar
Werkzeugform	Stab
Hydrauliköl	Equivis ZS 32
Artikel-Nr. Set	72102500

* Ohne Akku

Lieferumfang:

Werkzeug mit Transportkoffer

Akku und Ladegerät müssen separat bestellt werden.

Spezifikationen

Aluminium		
Schneiden	max. Ø 50 mm	bis zu 4x150 mm² se (0,6/1 kV)
(Klasse 1, 2)	Ø 47 mm	1x150/150 mm² sm (0,6/1 kV)
	Ø 37 mm	1x185/25 mm² rm (0,6/1 kV)
	Ø 46 mm	1x630/35 mm² rm (6/10 kV)
Kupfer		
Schneiden	max. Ø 43 mm	4x150 mm² rm (0,6/1 kV)
(Klasse 1, 2)	Ø 46 mm	3x240 mm² rm (6/10 kV)
	Ø 40 mm	1x300/25 mm² rm (6/10 kV)
Schneiden	Ø 38,5 mm	1x400 mm² frm (0,75 kV)
(Klasse 5**)	Ø 32 mm	1x240 mm² frm (0,6 kV) isoliert (gelb)

** Schneiden von H07V-K Kabel nur eingeschränkt bzw. nicht vorgesehen

5 Inbetriebnahme



Laden Sie den Akku nur mit diesem Ladegerät auf. Laden Sie den Akkumulator vor dem ersten Gebrauch vollständig auf.

Stellen Sie vor jedem Gebrauch sicher, dass der Akku geladen ist.
Die LEDs geben Auskunft über die Akku-Kapazität.
Drücken Sie hierfür den Testknopf am Akku.
Laden Sie ggf. nach.

Beachten Sie die Betriebsanleitung des Makita-Ladegeräts (DC18RC):

https://www.makita.de/bedienungsanleitungen.html

Folgende Hinweise sind auf dem Akku angebracht:

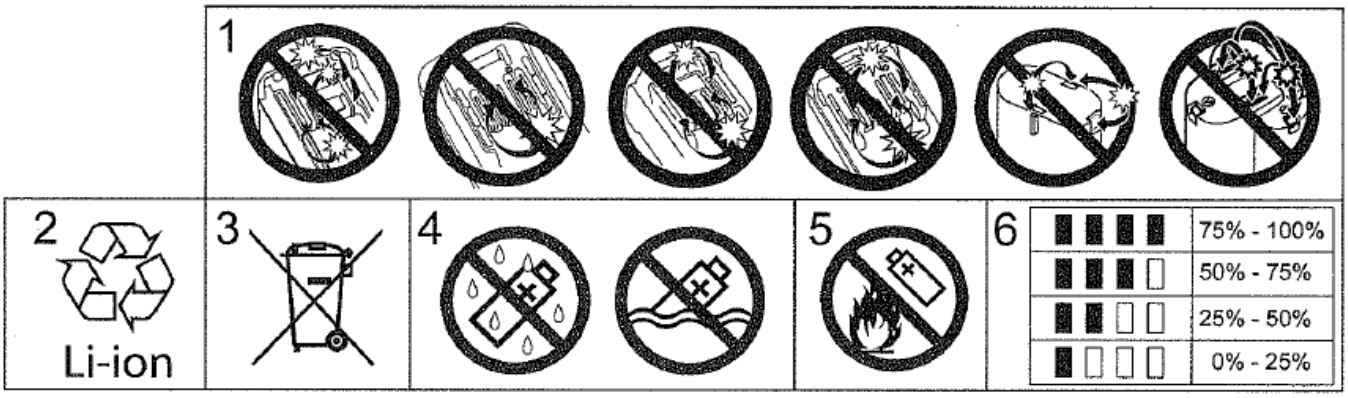

1. Schließen Sie den Akku nicht kurz
2. Verbrauchte Akkus stets dem Recycling zuführen.
3. Verbrauchte Akkus nicht in den Hausmüll werfen.
4. Setzen Sie die Batterie weder Wasser noch Regen aus
5. Werfen Sie die Batterie nicht ins Feuer
6. Akku-Ladezustandsanzeige:

■■■■	75 % - 100 %
■■■□	50 % - 75 %
■■□□	25 % - 50 %
■□□□	0 % - 25 %

In Abhängigkeit von den Bedingungen bei Gebrauch und von der Umgebungstemperatur kann der angezeigte Ladezustand geringfügig vom tatsächlichen Ladezustand abweichen.

6 Betrieb

⚠ WARNUNG

Offen liegender Arbeitsbereich.
Gefahr durch Verletzung der Hand.
► Niemals in das laufende Werkzeug fassen.

Entnehmen Sie den Akku vor dem Transport oder der Lagerung aus dem Werkzeug. Ansonsten kommt es zu ungewollter Entladung und Schäden am Werkzeug. Sichern Sie die Akku-Kontakte und den Akku-Schacht des Werkzeugs mit den Schutzkappen.

Bei einem Dauereinsatz ist eine Überhitzung des Motors möglich.
Lassen Sie das Werkzeug rechtzeitig einige Minuten abkühlen.

6.1 LED-Arbeitsfeldausleuchtung

⚠ WARNUNG

Sehr helle Lichtquelle.
Gefahr durch Schädigung der Augen bei längerem Blickkontakt.
► Schauen Sie nicht direkt in die LED.



B1

B1: LED einschalten

Betätigen Sie den Vorlaufschalter (2).
Die LED schaltet sich ein.
Sie leuchtet bis zum Loslassen des Schalters.

6.2 Akku einsetzen / entnehmen

Überprüfen Sie den Ladezustand des Akkus über den Test-Knopf

Schieben Sie den Akku (3) fest in den Akkuschacht des Werkzeugs.
Der Verriegelungsknopf (4) muss einrasten.
Prüfen Sie, ob der Akku fest eingerastet ist.

Drücken Sie den Verriegelungsknopf (4) .
Halten Sie den Verriegelungsknopf gedrückt.
Ziehen Sie den Akku (3) aus dem Werkzeug.

6.3 Starten/Schneiden/Messer zurückfahren

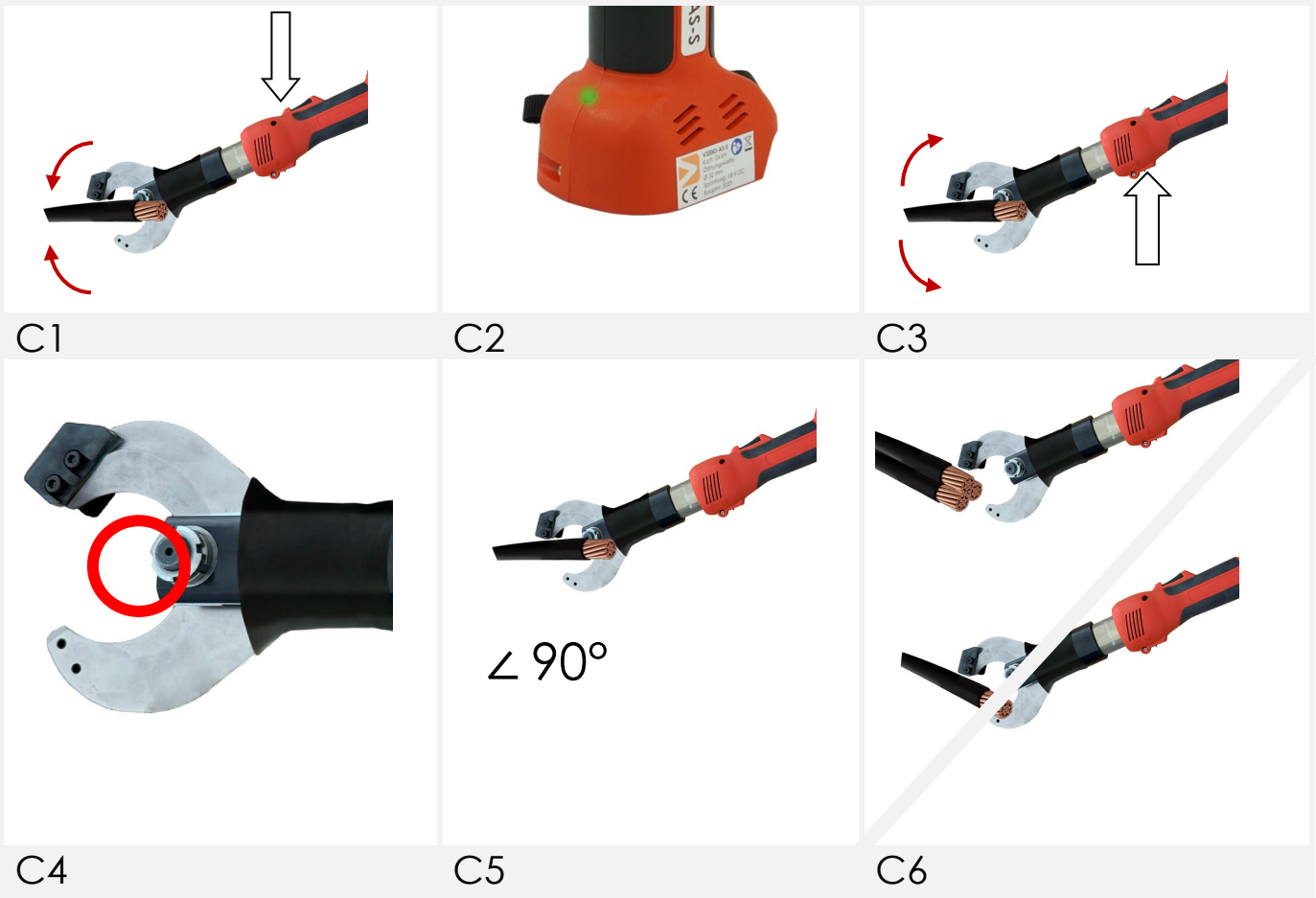

C1 C2 C3

C4 C5 C6

Überprüfen der Schneidmesser/Bedienknöpfe auf Funktion und Beschädigungen. Nehmen Sie das Werkzeug bei Schäden nicht in Betrieb.

Für Betriebsbereitschaft mindestens 5-10x im Leerlauf anlaufen lassen.
Wichtig: Bei Temperaturen unter +10° C ggf. häufiger anlaufen lassen.

Drücken Sie niemals den Vorlaufschalter und Rücklaufschalter gleichzeitig. Dies führt zu einem Leistungsabfall/Schnitt mit weniger Kraft.

C1: Starten

Halten Sie das Kabel zwischen die offenen Schneidmesser.
Drücken Sie den Vorlaufschalter (2).
Stoppen des Vorlaufs ist über Lösen des Vorlaufschalters möglich.
Die Messer halten an der gewünschten Position.
Halten Sie den Vorlaufschalter gedrückt, bis das Kabel geschnitten ist.

C2: LED-Funktionsanzeige

	Das Werkzeug ist voll funktionsfähig
	Akku leer - er muss aufladen werden Akku fehlerhaft – er muss ausgetauscht werden
	Werkzeug überhitzt – abkühlen lassen
	**NACH** Schneidvorgang: zeigt Verzögerung vor nächstem Schnitt an **VOR** Erreichen der Maximalkraft: Fehler des Speichers, zur Überprüfung an den Hersteller

C3: Schneidmesser zurückfahren

Drücken Sie den Rücklaufschalter (5).
Die Messer fahren in die Ausgangsposition zurück.

Reinigen Sie die Messer bei Ablagerungen von Materialspäne mit Schleifwolle.
Bei Schnitten zwischen wechselndem Material (Al und Cu) empfehlen wir grundsätzlich die Reinigung der Schneidmesser.

C4-6: Hinweise zum Schnitt

HINWEIS

Die Nichteinhaltung der folgenden Empfehlungen führt zur Beschädigung und ggf. zum Bruch der Messer.

- C4: Positionieren Sie das Kabel am Drehpunkt der Messer.
- C5: Richten Sie das Werkzeug so aus, dass es axial zum Schneidgut schneidet (90°).
- C6: Fehlerhafter Schnitt: Falsche Anlage, nicht am Drehpunkt. Schneiden Sie Kabel einzeln, nicht in Bündeln.

7 Fehlerbeseitigung

Ist das Werkzeug kälter als -5°C, lagern Sie es mindestens eine Stunde in einem Raum mit einer Temperatur von +10° bis +25°C, um das Werkzeug wieder auf Raumtemperatur zu erwärmen. Lassen Sie das Werkzeug 5-10x, bei niedrigen Temperaturen ggf. noch häufiger, anlaufen, bis es betriebsbereit ist.

Fehler	Ursache	Beseitigung
Das Werkzeug funktioniert nicht oder arbeitet fehlerhaft.	Der Akku ist nicht aufgeladen.	Laden des Akkus.
	Der Akku ist nicht korrekt eingesetzt.	Akku erneut einsetzen.
	Akkukontakte sind verschmutzt.	Reinigen der Akkukontakte.
	Fehler im Hydraulik-System/Ventil/Speicher	Überprüfung durch den Hersteller.
Der Kopf fährt nicht in die Ausgangs-position zurück.	Der Kopf ist verschmutzt.	Reinigen und Fetten der beweglichen Teile.
	Verschleiß der Rückholfeder.	Überprüfung durch den Hersteller.
	Defektes Hydraulik-System.	Überprüfung durch den Hersteller.
Material wird nicht geschnitten.	Anwendungsbereich prüfen	Falsche Anwendung.
	Das Schneidgut ist übermäßig kalt. *	Schneidgut erwärmen.

* Bei Temperaturen unter +10° C verändern sich die Schneideigenschaften von elektrischen Leitern. Es ist möglich, dass Schnitte nicht möglich sind, auch wenn sie sich im Bereich der bestimmungsgemäßen Verwendung bewegen.

8 Wartung und Service

Auszuführende Arbeiten	Intervall	Wartung durch
Reinigen/Fetten der beweglichen Teile. ► Maschinen-Pflegeöl verwenden **Nicht zulässig: Chemikalien, Wasser, nasse Tücher.**	Täglich	Anwender
Überprüfung auf Schäden und Mängel.	Täglich	Anwender
Wartung: ► Werkzeug ► Betriebsdruck ► Hydrauliköl ► Messer	Alle 12 Monate (spätestens nach 10.000 Arbeitszyklen)	Hersteller



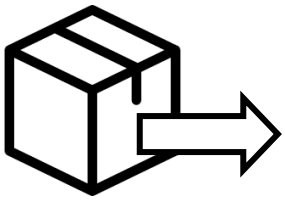

Technik Service Center
Alsterdorfer Straße 228
22297 Hamburg, Germany

Tel. +49 40 511 28-202
service@holger-clasen.de
holger-clasen.de/service/

HINWEIS

Verwenden Sie nur das von uns verwendete Hydraulik-Öl Equivis ZS 32 oder OEM-Öl. Die Verwendung eines anderen Hydraulik-Öls kann zu Schäden am Werkzeug führen oder die Funktionalität beeinflussen.

9 Entsorgung



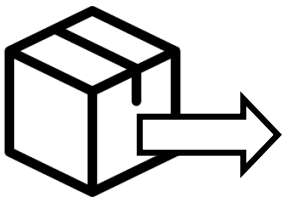

Holger Clasen GmbH & Co. KG
Alsterdorfer Straße 228
22297 Hamburg, Germany

Tel. +49 40 511 28-202
service@holger-clasen.de
holger-clasen.de/service/

Das Werkzeug nicht als Einheit im Restmüll entsorgen. Komponenten des Werkzeugs können Umweltschäden verursachen!

Führen Sie die Entsorgung gemäß dem Geltungsbereich der europäischen WEEE (2012/19/EU) und RoHS-Richtlinien (2011/65/EU) durch. Akkus müssen gemäß der Batterieverordnung (2023/1542/EU) speziell entsorgt werden.

Unsachgemäße Entsorgung steht nach dem Umwelthaftungsgesetz unter Strafe!

Nach §19 ElektroG bietet Holger Clasen GmbH & Co. KG folgende Möglichkeiten der Rückgabe von Altgeräten:

1. Einschicken des Altgeräts mit eindeutiger Mitteilung zur Entsorgung an folgende Abgabeadresse: **Holger Clasen GmbH & Co. KG**, **Alsterdorfer Straße 228, 22297 Hamburg, Germany**.

2. Persönliche Abgabe des Altgeräts an die o.g. Abgabeadresse.

3. Kostenpflichtige Beauftragung der Holger Clasen GmbH & Co. KG zur Abholung des Altgeräts. Der Endnutzer ist für die ordnungsgemäße Verpackung des Altgeräts verantwortlich.

Der Besitzer des Altgeräts ist für die Beseitigung personenbezogener Daten in physischer oder digitaler Form vor der Abgabe verantwortlich.

Der Besitzer des Altgeräts ist nach §10 Abs. 1 ElektroG für die zerstörungsfreie Trennung oder entsprechende Verpackung von Altbatterien & Alt-Akkumulatoren verantwortlich, soweit diese nicht vom Altgerät umschlossen sind.

Holger Clasen GmbH & Co. KG gewährleistet eine umweltgerechte Entsorgung von Akku, Hydrauliköl, Platinen und anderen Bauteilen. Beachten Sie die jeweils gültigen Umweltstandards der Europäischen Gemeinschaft oder Ihres Landes.

Entsorgen Sie den Akkumulator nicht über den Hausmüll. Gemäß der Europäischen Richtlinie 2006/66/EG über Batterien und Akkumulatoren sowie Alt-Batterien und Alt-Akkumulatoren und ihre Umsetzung in nationales Recht müssen verbrauchte Alt-Akkumulatoren und Alt-Akkublocks getrennt gesammelt und einer umweltgerechten Wiederverwertung zugeführt werden.

10 Konformitätserklärung

V55O-AS-S*

Akku-hydraulisches Schneidwerkzeug
Battery-operated hydraulic Cutting Tool

(D) CE-* - Konformitätserklärung. Wir erklären in alleiniger Verantwortlichkeit, dass dieses Produkt mit den folgenden Normen oder normativen Dokumenten übereinstimmt:

EN IEC 55014-1:2021; EN IEC 55014-2:2021, gemäß den Bestimmungen der Richtlinien 2006/42/EG, 2014/30/EU, 2011/65/EU

(EN) CE-* - Declaration of conformity. We declare under our sole responsibility that this product is in conformity with the following standards or normative documents:

EN IEC 55014-1:2021; EN IEC 55014-2:2021, in accordance with the regulations of directives 2006/42/EG, 2014/30/EU, 2011/65/EU

Hamburg, 22.06.2023

CE Lennart Clasen, CEO